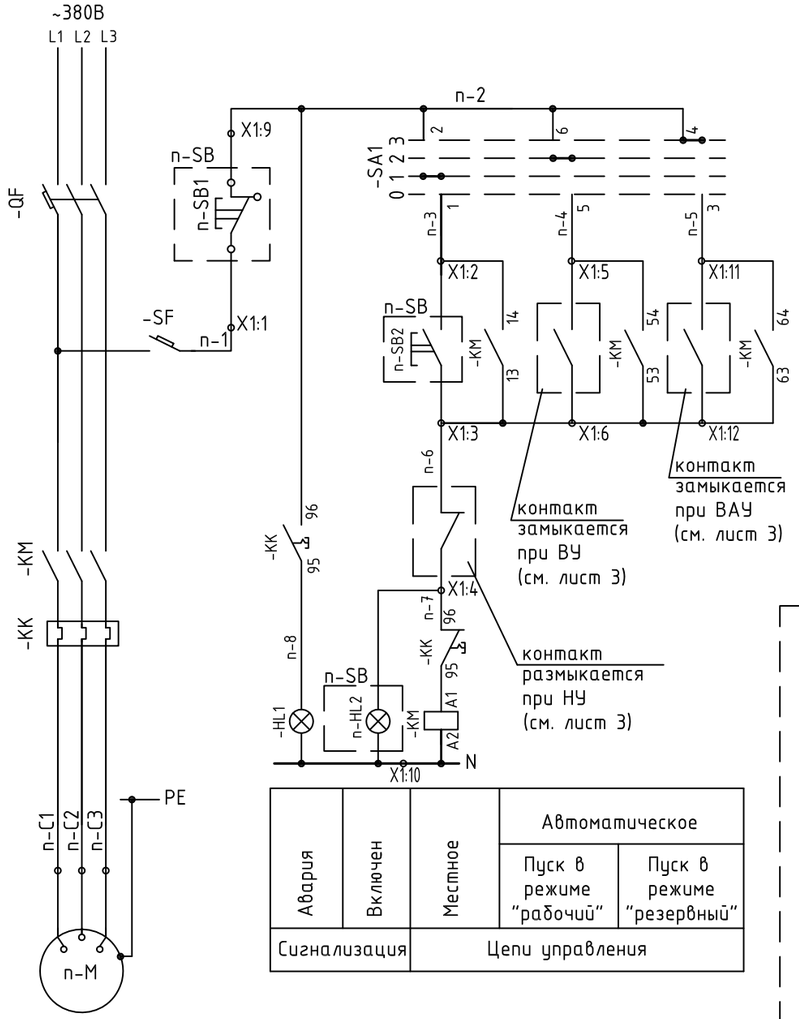

Авария	Включен	Местное	Автоматическое	
			Пуск в режиме "рабочий"	Пуск в режиме "резервный"
Сигнализация		Цепи управления		

Диаграмма коммутации ключа -SA1

Контакты	4G10-108-U-S1-R014 Положение рукоятки			
	Отключено	Местное	Рабочий	Резервный
	0	1	2	3
1-2		X		
3-4				X
5-6			X	



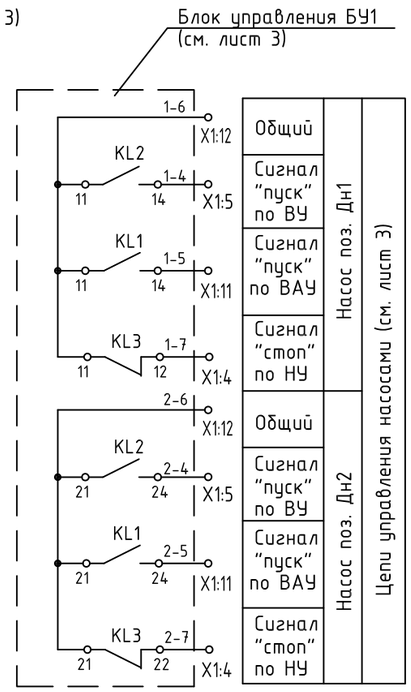

Поз. обозначение	Наименование	Кол.	Примечание
	По месту		
n-M	Электродвигатель насоса Un~380В.	1	см. таблицу применяемости
n-SB	Пост управления на три элемента ПКУ15-21.131-54У3 IP54 №1 - "СКЛ11","~220В","зеленая","включен". (-HL2) №2 - "КЕ081","исп.2","Ч","пуск". (-SB2) №3 - "КЕ141", "исп.2", "К", "стоп". (-SB1 с фиксацией)	1	
	На щите ШСУ1 (см. к-кт марки "ЭМ")		
-QF1	Автоматический выключатель трехполюсный. ВА21-29-340010-00У3 Ip=31,5А, Io=315А	1	
-SF	Автоматический выключатель однополюсный ВА24-29С141900 Ip=6,3А	1	
-KM1	Пускатель ПМЛ2160ДМ Uk~220В, In=32А, доп.конт 1но Контактная приставка ПКЛ-13 3но+1нз	1	
-KK1	Тепловое реле РТЛ-1023-2 Iт.р. =23...32А	1	
-SA1	Переключатель на 4-е положения (0-1-2-3) 4G10-108-U-S1-R014 In=10А	1	устанавливаются на двери
-HL1	Светодиодная сигнальная лампа СКЛ11 U~220В, красная	1	

1. По данной схеме управляются насосы в соответствии с таблицей применяемости.
2. Буква "n" в обозначении аппаратов и электрических точек заменяется на позицию насоса в соответствии с таблицей применяемости.
3. Тип электроаппаратуры, устанавливаемой в блоках управления БМ5150 может быть заменен на электроаппаратуру с аналогичными техническими характеристиками другой фирмы по согласованию с проектировщиком и заказчиком.

Таблица применяемости

поз. насоса	тип насоса	Pn дв кВт	In дв А	Тип блока управления	Место установки блока упраления
Дн1	ГНОМ 50-50	13	25,3	БМ5150-3474	щит ШСУ1
Дн2	ГНОМ 50-50	13	25,3	БМ5150-3474	щит ШСУ1

Изм.	Колуч.	Лист	№док.	Подпись	Дата
Разраб.		Кадрова			2014
Проверил		Катушев			
Нач.группы		Квакин			
Н. контр.		Гузанов			
Нач. отд.		Зонов			

2267-997238-АГС

Реконструкция хвостохранилища "Среднее". Этап 1. Наращивание плотины от отм. 665,0 м до отм. 670,0 м. ОАО "ППГХО"

Дренаж и дренажная насосная станция	Стадия	Лист	Листов
	Р	4	
Схема электрическая принципиальная управления насосами поз. Дн1, Дн2	ОАО "ВНИПИпромтехнологии"		

Взам. инв. N	
Подп. и дата	
Инв. N подл.	997238

Формат А3